norton ARMATUREN MONTAGEVOORSCHRIFT LED

220-240v 50-60Hz IP20

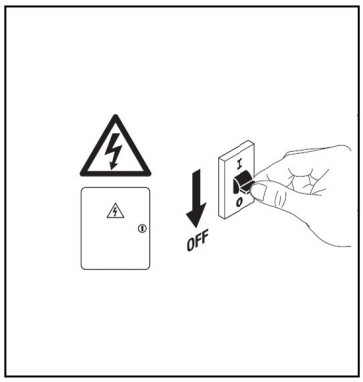

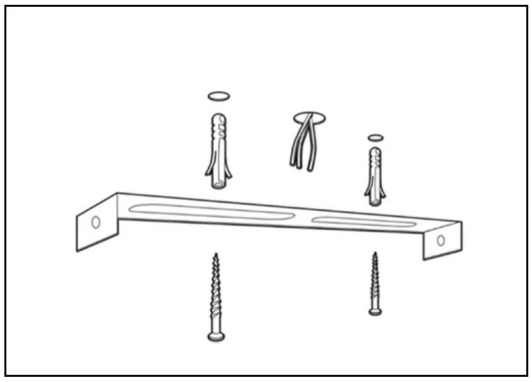

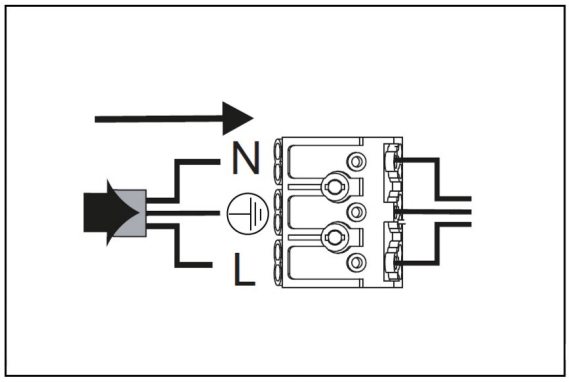

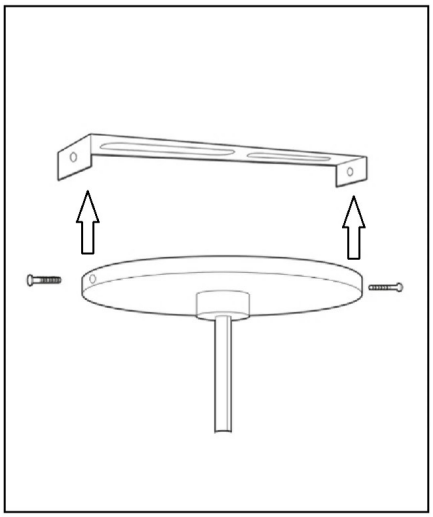

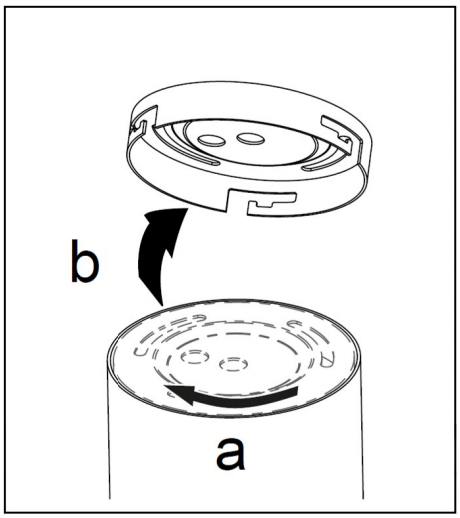

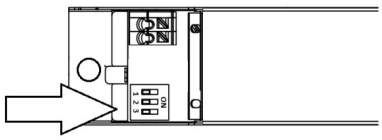

PIN 1	PIN 2	PIN 3	I out (mA)	W
OFF	OFF	OFF	700	27
ON	OFF	OFF	750	30
OFF	ON	OFF	800	32
ON	ON	OFF	850	34
OFF	OFF	ON	900	36
ON	OFF	ON	950	38
OFF	ON	ON	1000	40
ON	ON	ON	1050	42

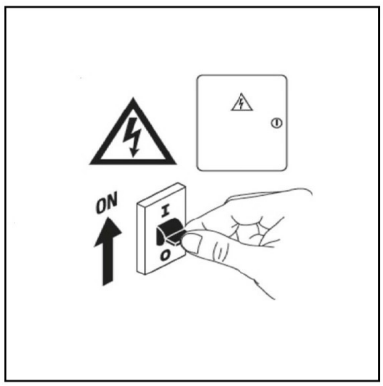

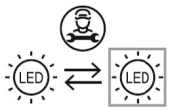

De LED lichtbron mag uitsluitend vervangen worden door de producent, importeur of een namens deze gekwalificeerd technicus.

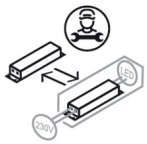

De LED driver mag uitsluitend vervangen worden door de producent, importeur of een namens deze gekwalificeerd technicus.

Reinigen

Gebruik geen oplosmiddelen of petroleumproducten

Gebruik een niet-schurende zachte doek.

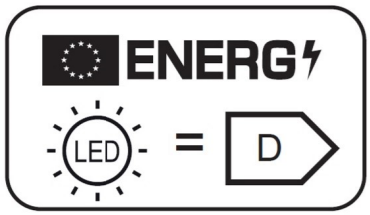

LET OP!

Het armatuur mag uitsluitend worden geïnstalleerd door een bevoegd elektrotechnisch installateur conform de geldende richtlijnen en voorschriften.
Het is niet toegestaan het armatuur onder spanning te plaatsen.